31 571 SD1 **K500 FREGADERO DE ACERO INOXIDABLE CON ESCURRIDOR**

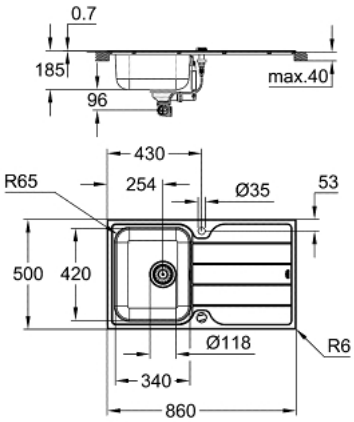

DESCRIPCIÓN DEL PRODUCTO

- Color: acero inox
- Modelo: K500 45-S 86/50 1.0 rev
- Tipo de montaje: sobre encimera
- Material: acero inoxidable AISI 304 (V2A)
- Espesor del material: 0.7 mm
- GROHE Long-Life acabado duradero
- Acabado satinado
- GROHE Whisper amortiguador de ruido
- Tamaño mín. mueble: 450 mm
- Medida: 860 x 500 mm
- 1 cubeta: 340 x 420 x 170 mm
- Radio exterior: R6; radio interior de la cubeta: R65
- GROHE FastFixation rápido sistema de instalación
- Reversible
- Medida corte encimera: 842 x 482 mm
- Agujeros de perforación: 2 x 35 mm
- Válvula automática
- Incluye: desagüe automático, sifón, cestillo y set de montaje
- Desagüe automático de diseño enrasado opcional (40 986 SD0)

31 571 SD1 **K500 FREGADERO DE ACERO INOXIDABLE CON ESCURRIDOR**

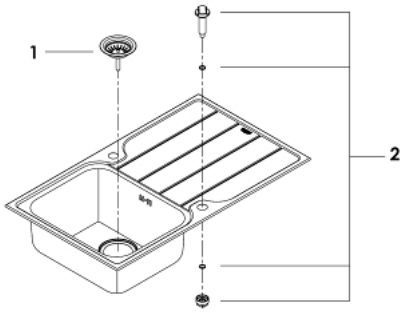

PIEZAS DE REPUESTO, agosto 2019 – ahora

1: Tapón del vaciador (Número de pedido 42588SD0)

2: empuñadura giratoria (Número de pedido 42587SD0)