31 456 001 **GROHE BLUE HOME STARTER KIT CAÑO EN U**

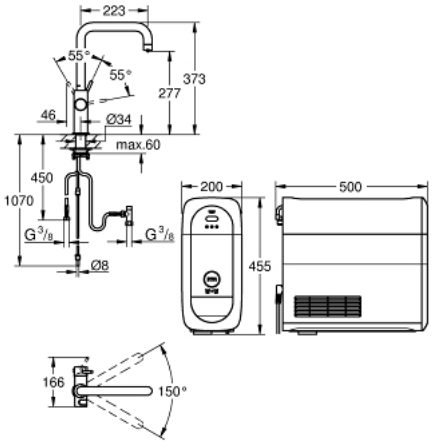

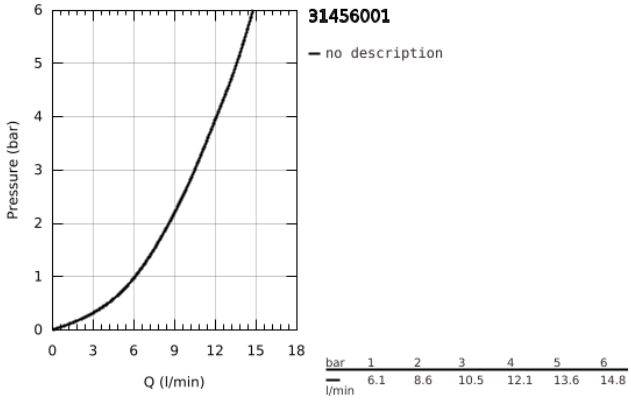

DESCRIPCIÓN DEL PRODUCTO (1/2)

- Color: Cromo
- Compuesto por:
- GROHE Blue Home Monomando de fregadero con función filtro de agua
- Caño en U
- Presiona los botones para elegir uno de los 3 tipos de agua fría filtrada
- sin gas, con poco gas y con gas
- GROHE Long-Life acabado duradero
- GROHE SilkMove Cartucho de discos cerámicos 28 mm
- Caño giratorio 150°
- Caño con dos salidas de agua independientes para agua filtrada y no filtrada
- Con conexiones flexibles
- Refrigerador GROHE Blue Home
- Suministra 3 litros de agua fría con gas por hora
- 180 vatios Unidad de enfriamiento Cooler, 230 V, 50 Hz
- nivel de sonoridad 44 dB(A)
- Tipo de protección IP 21
- Marca CE
- Necesarias rejillas de ventilación en la parte inferior del mueble de cocina
- Posible configuraciòn del software y supervisiòn de la capacidad del filtro y CO_2 a travès de la aplicaciòn GROHE Watersystems
- Notificaciones por baja capacidad del filtro y botella CO2
- Con Bluetooth 4.0* e interfaz WIFI para comunicación inalámbrica de datos
- Para Apple ** y dispositivos Android
- El rango del bluetooth (10 m) varía dependiendo de los materiales usados entre el transmisor y el receptor
- GROHE Blue filtro Talla S y cabezal de filtro con ajuste de la dureza del agua para regiones con dureza del agua superior a 9º dKH
- Para regiones con dureza del agua inferior a 9º dKH, por favor pedir el filtro de carbón activo 40 547 001
- Se puede combinar con el filtro GROHE Blue Tamaño S, Tamaño M, el filtro de carbón activo GROHE Blue y el filtro GROHE Blue de Magnesio+Zinc
- GROHE Blue Botella 425 g CO2

31 456 001 **GROHE BLUE HOME STARTER KIT CAÑO EN U**

DESCRIPCIÓN DEL PRODUCTO (2/2)

- Requisitos del sistema Apple iPhone con iOS 14.0 o superior Requisitos del sistema Android teléfono inteligente con Android 10.0 o superior Los dispositivos móviles y la aplicación GROHE Watersystems*** no están incluidos en la entrega y deben solicitarse por separado a través de una tienda Apple/tienda/iTunes o Google Play autorizada.* La marca denominativa y los logotipos de Bluetooth son marcas comerciales registradas propiedad de Bluetooth SIG, Inc. y cualquier uso de dichas marcas por parte de Grohe AG se realiza bajo licencia. Otras marcas comerciales y nombres comerciales son propiedad de sus respectivos propietarios.** Apple, el logotipo de Apple, iPod, iPod Touch, iPhone e iTunes son marcas comerciales de Apple Inc., registradas en EE. UU. y otros países. Apple no es responsable del funcionamiento de este dispositivo ni de su cumplimiento de los estándares normativos y de seguridad.*** Disponible de forma gratuita a través de la aplicación iTunes o la tienda Google Play.
- Este producto incluye un artículo que se declara como una sustancia peligrosa. Encuentre más información en la hoja de datos de seguridad. Puede descargar los datos de seguridad en: www.grohe.com/safety-data-sheets/

31 456 001 **GROHE BLUE HOME STARTER KIT CAÑO EN U**

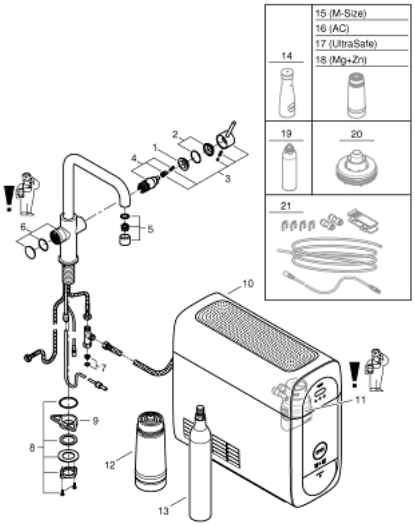

PIEZAS DE REPUESTO, septiembre 2021 – ahora

1: Anillo de fijación (Número de pedido 07419000)

2: Carcasa (Número de pedido 46581000)

3: Palanca accionamiento (Número de pedido 46957000)

4: Cartucho (Número de pedido 46580000)

5: Aireador regulable (Número de pedido 48343000)

6: Unidad de manejo (Número de pedido 46958000)

7: Filtro (Número de pedido 47576000)

8: Set fijación M 30 x 1,5 (Número de pedido 48384000)

9: Triángulo estabilizador (Número de pedido 05334000)

10: Nevera GH Kitchen (Número de pedido 40711001)

11: Cabezal filtro (Número de pedido 48344000)

12: Filtro Talla S (Número de pedido 40404001)

13: Starter kit botellas CO₂ de 425 g (4 piezas) (Número de pedido 4042 2000)

14: Jarra de cristal con tapa

(Número de pedido 40405001)*

15: Filtro Talla M (Número de pedido 40430001)*

16: Filtro de carbón activo (Número de pedido 40547001)*

17: GROHE Blue filtro Ultrasafe (Número de pedido 40575002)*

18: Filtro de Magnesio + Zinc (Número de pedido 40691002)*

19: Cartucho de limpieza (Número de pedido 40434001)*

20: Adaptador para cartucho de limpieza

(Número de pedido 40694000)*

21: Kit de extension (Número de pedido 40843000)*

*Accesorios especiales