31 302 002 **GROHE BLUE PROFESSIONAL C-SPOUT KIT WITH MONO FAUCET**

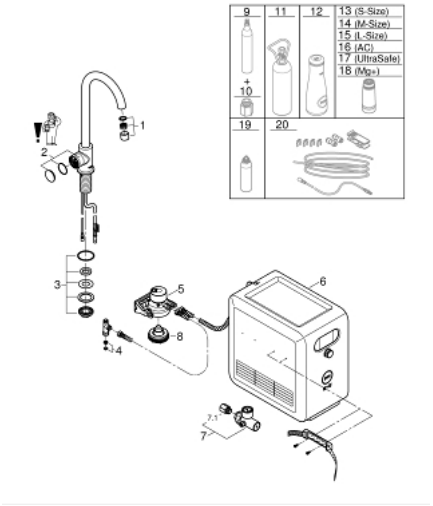

PIEZAS DE REPUESTO, marzo 2017 – ahora

1: Mousseur completo (Número de pedido 46895000)

2: Unidad de manejo (Número de pedido 46958000)

3: Unión atornillada (Número de pedido 48201000)

4: Filtro (Número de pedido 47576000)

5: Cabezal filtro (Número de pedido 64508001)

6: Refrigerador + carbonizador (Número de pedido 40554001)

7: Indicador de presión (Número de pedido 46717000)

7.1: CO_2 adapter (Número de pedido 40962000)

8: Starter kit botellas CO₂ de 425 g (4 piezas) (Número de pedido 40422 000)*

9: Adaptador botella CO2 425 gr Kitchen (Número de pedido 40962000)*

10: Starter kit Botellas CO₂ de 2kg (Número de pedido 40423000)*

11: Jarra de agua de cristal (Número de pedido 40405000)*

12: Filtro Talla S (Número de pedido 40404001)*

13: Filtro Talla M (Número de pedido 40430001)*

14: Filtro Talla L (Número de pedido 40412001)*

15: Filtro de carbón activo (Número de pedido 40547001)*

16: Filtro (Número de pedido 40575001)*

17: Filtro de Magnesio (Número de pedido 40691001)*

18: Cartucho de limpieza (Número de pedido 40434001)*

19: Adaptador para cartucho de limpieza

(Número de pedido 40694000)*

20: Kit de extension (Número de pedido 40843000)*

*Accesorios especiales

31 302 002 **GROHE BLUE PROFESSIONAL C-SPOUT KIT WITH MONO FAUCET**

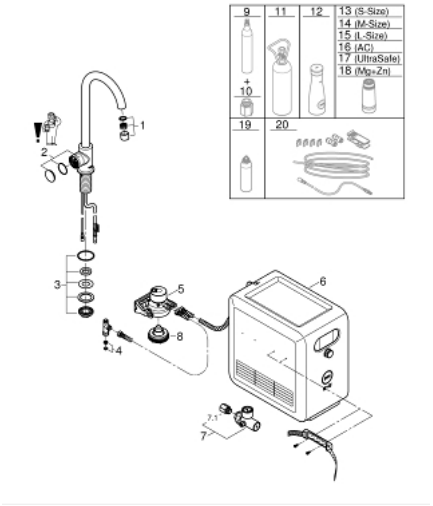

PIEZAS DE REPUESTO, septiembre 2021 – ahora

1: Mousseur completo (Número de pedido 46895000)

2: Unidad de manejo (Número de pedido 46958000)

3: Unión atornillada (Número de pedido 48201000)

4: Filtro (Número de pedido 47576000)

5: Cabezal filtro (Número de pedido 64508001)

6: Refrigerador + carbonizador (Número de pedido 40554002)

7: Indicador de presión (Número de pedido 46717000)

7.1: CO_2 adapter (Número de pedido 40962000)

8: Adaptador para cartucho de limpieza

(Número de pedido 40694000)

9: Starter kit botellas CO₂ de 425 g (4 piezas) (Número de pedido 40422 000)*

10: CO_2 adapter (Número de pedido 40962000)*

11: Starter kit Botellas CO₂ de 2kg (Número de pedido 40423000)*

12: Jarra de cristal con tapa

(Número de pedido 40405001)*

13: Filtro Talla S (Número de pedido 40404001)*

14: Filtro Talla M (Número de pedido 40430001)*

15: Filtro Talla L (Número de pedido 40412001)*

16: Filtro de carbón activo (Número de pedido 40547001)*

17: GROHE Blue filtro Ultrasafe (Número de pedido 40575002)*

18: Filtro de Magnesio + Zinc (Número de pedido 40691002)*

19: Cartucho de limpieza (Número de pedido 40434001)*

20: Kit de extension (Número de pedido 40843000)*

*Accesorios especiales

31 302 002 **GROHE BLUE PROFESSIONAL C-SPOUT KIT WITH MONO FAUCET**

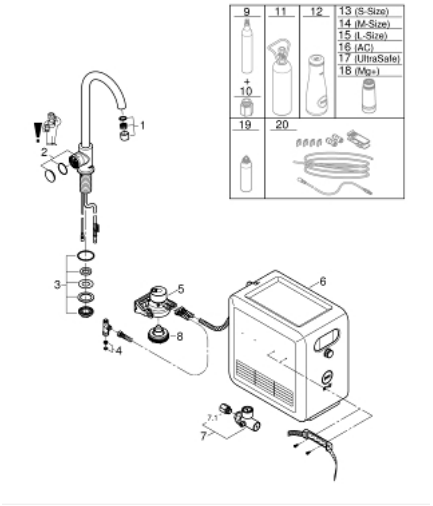

PIEZAS DE REPUESTO, noviembre 2016 – septiembre 2021

1: Mousseur completo (Número de pedido 46895000)

2: Unidad de manejo (Número de pedido 46958000)

3: Unión atornillada (Número de pedido 48201000)

4: Filtro (Número de pedido 47576000)

5: Cabezal filtro (Número de pedido 64508001)

6: Refrigerador + carbonizador (Número de pedido 40554002)

7: Indicador de presión (Número de pedido 46717000)

7.1: CO_2 adapter (Número de pedido 40962000)

8: Adaptador para cartucho de limpieza

(Número de pedido 40694000)

9: Starter kit botellas CO₂ de 425 g (4 piezas) (Número de pedido 40422 000)*

10: CO_2 adapter (Número de pedido 40962000)*

11: Starter kit Botellas CO₂ de 2kg (Número de pedido 40423000)*

12: Jarra de agua de cristal (Número de pedido 40405000)*

13: Filtro Talla S (Número de pedido 40404001)*

14: Filtro Talla M (Número de pedido 40430001)*

15: Filtro Talla L (Número de pedido 40412001)*

16: Filtro de carbón activo (Número de pedido 40547001)*

17: Filtro (Número de pedido 40575001)*

18: Filtro de Magnesio (Número de pedido 40691001)*

19: Cartucho de limpieza (Número de pedido 40434001)*

20: Kit de extension (Número de pedido 40843000)*

*Accesorios especiales