25 287 DC0 **ESSENCE CONJUNTO EMPOTRADO CON DUCHA MURAL RAINSHOWER MONO 310**

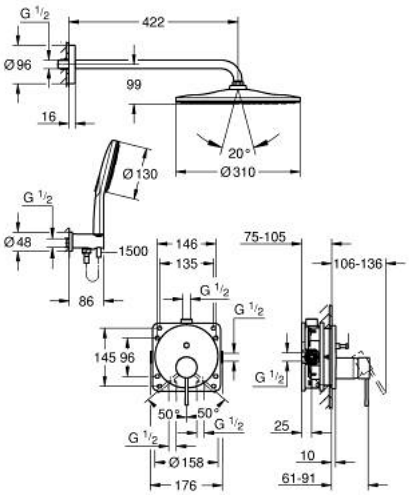

DESCRIPCIÓN DEL PRODUCTO

- Color: Supersteel
- Compuesto por:
- Monomando empotrado Essence de 2 vías con inversor (24 167)
- Cuerpo universal GROHE Rapido SmartBox (35 604)
- Ducha mural Rainshower Mono 310 incluye brazo de ducha horizontal 422 mm
- Teleducha Rainshower SmartActive 130 3 chorros
- Codo de salida 1/2" con soporte mural fijo (26 658)
- Flexo Silverflex de 1,50 m
- Limitador de caudal optional a 9.5 l/min incluido para la teleducha